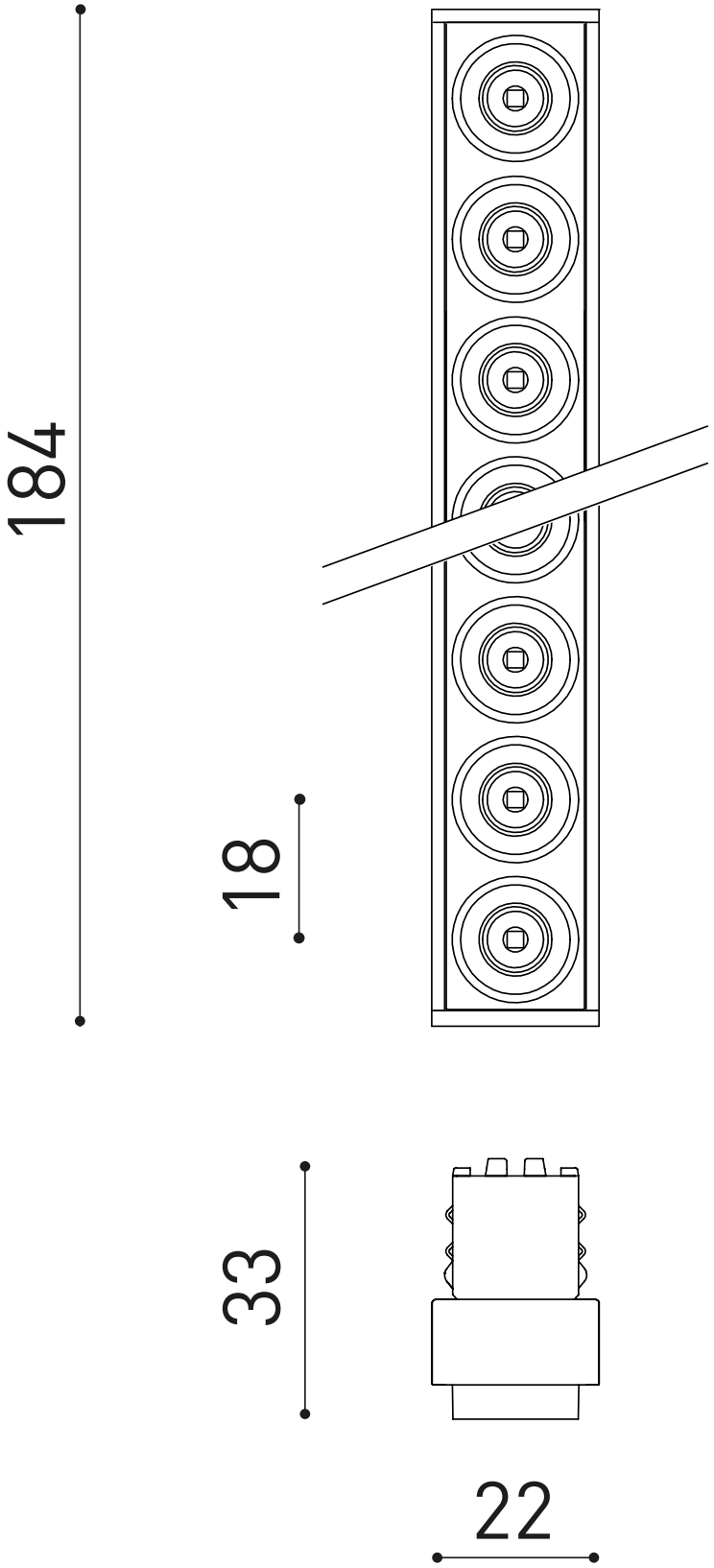
184
18
33
22